SYSTOVI®

NOTICE DE MONTAGE

V-SYS RT 2012

Raccordements Electriques pour kit RT2012

Toutes les étapes décrites ultérieurement sont valables pour les kits RT 2012 de 1 à 4 panneaux

Raccordement électrique - Schéma de câblage

Règles à respecter

Quelle que soit la classe d'isolation des appareils, les canalisations électriques doivent comporter, en plus des conducteurs actifs (phase et neutre), un conducteur de protection (terre) et être d'une seule longueur.

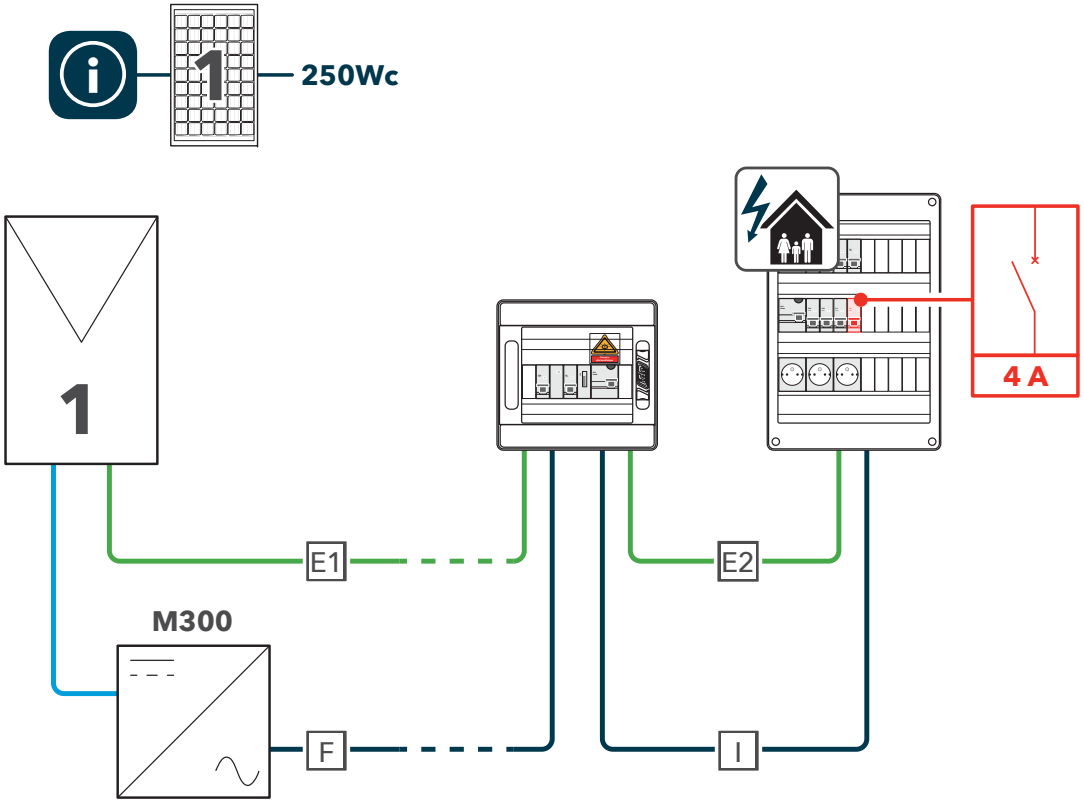

	Ø 2.5 mm²		Ø 4 mm²		Ø 6 mm²	Ø 10 mm²
E1 & E2	✗		✗		✓	✓
F + I	≤166 m	3G2.5²	≤267 m	3G4²		

Raccordement électrique - Schéma de câblage

Règles à respecter

Quelle que soit la classe d'isolation des appareils, les canalisations électriques doivent comporter, en plus des conducteurs actifs (phase et neutre), un conducteur de protection (terre) et être d'une seule longueur.

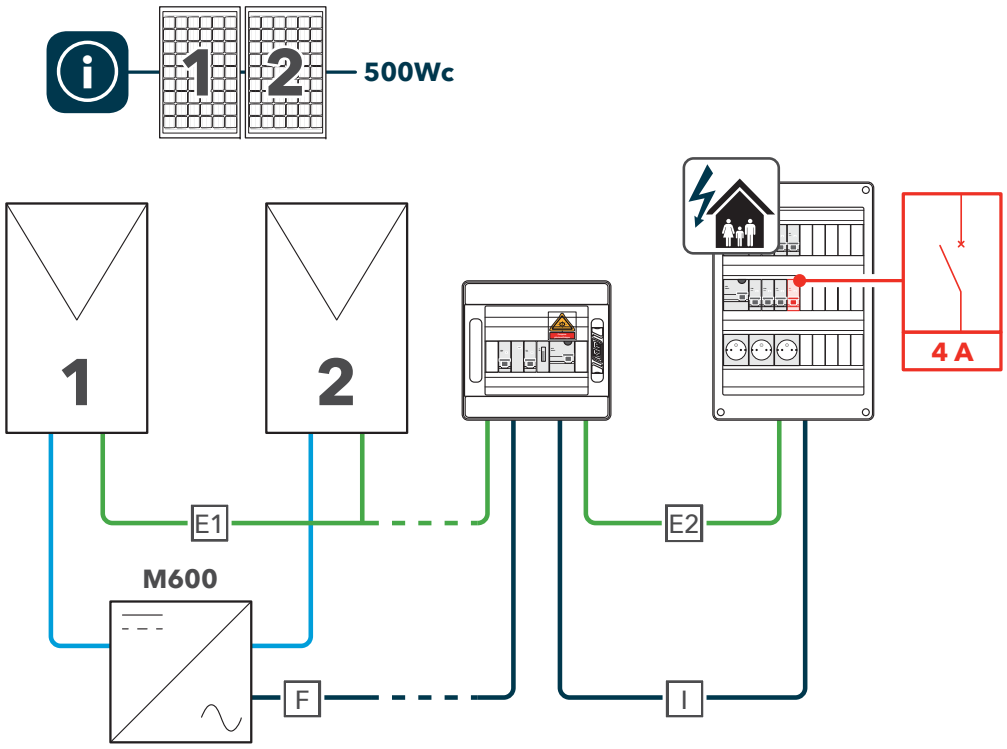

	Ø 2.5 mm²		Ø 4 mm²		Ø 6 mm²	Ø 10 mm²
DC / AC	L		L		L	L
E1 & E2	✗		✗		✓	✓
F + I	≤83 m	3G2.5²	≤133 m	3G4²		

Raccordement électrique - Schéma de câblage

Règles à respecter

Quelle que soit la classe d'isolation des appareils, les canalisations électriques doivent comporter, en plus des conducteurs actifs (phase et neutre), un conducteur de protection (terre) et être d'une seule longueur.

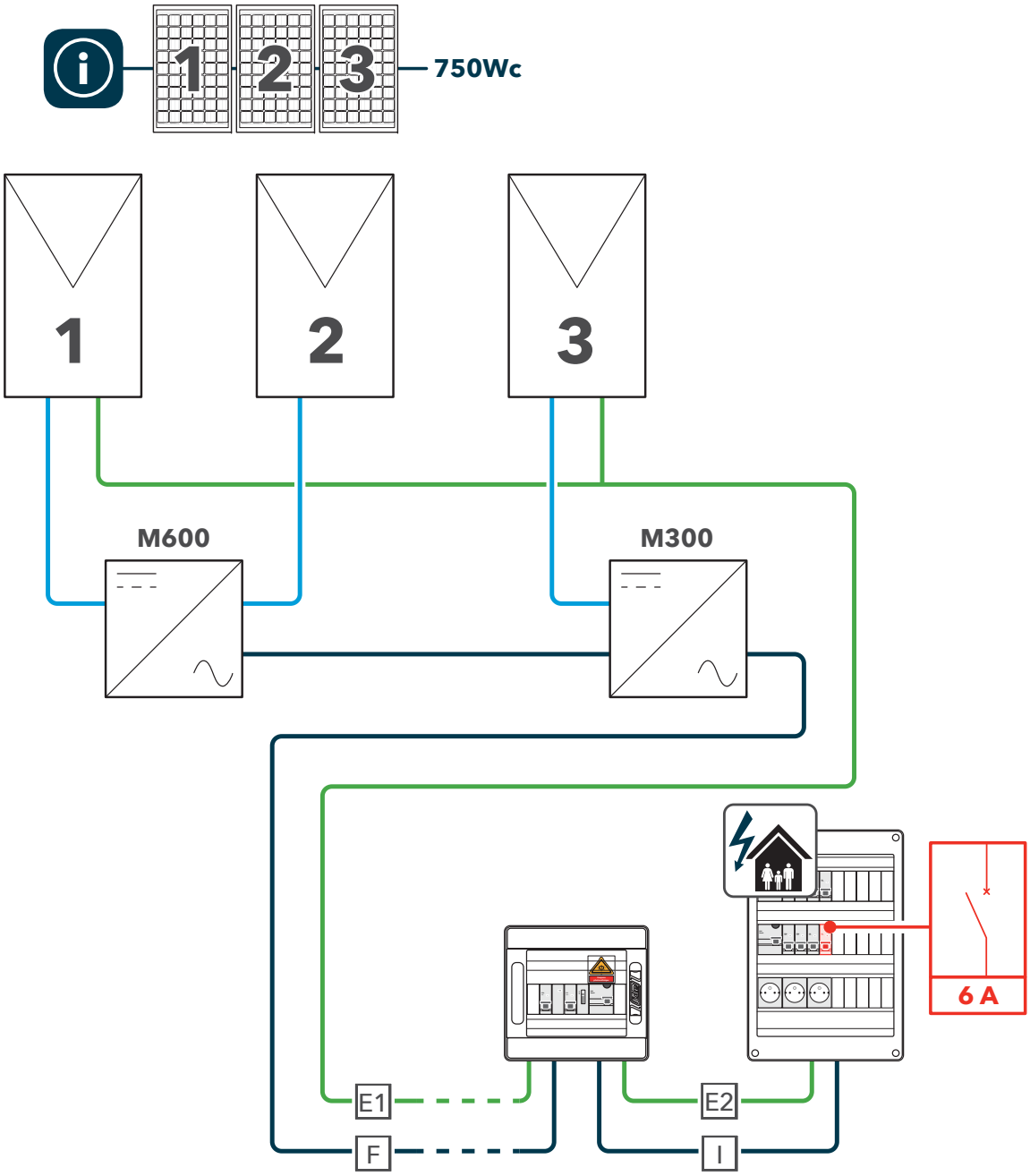

	Ø 2.5 mm²		Ø 4 mm²		Ø 6 mm²	Ø 10 mm²
DC / AC	L		L		L	L
E1 & E2	✗		✗		✓	✓
F + I	≤55 m	3G2.5²	≤89 m	3G4²		

Raccordement électrique - Schéma de câblage

Règles à respecter

Quelle que soit la classe d'isolation des appareils, les canalisations électriques doivent comporter, en plus des conducteurs actifs (phase et neutre), un conducteur de protection (terre) et être d'une seule longueur.

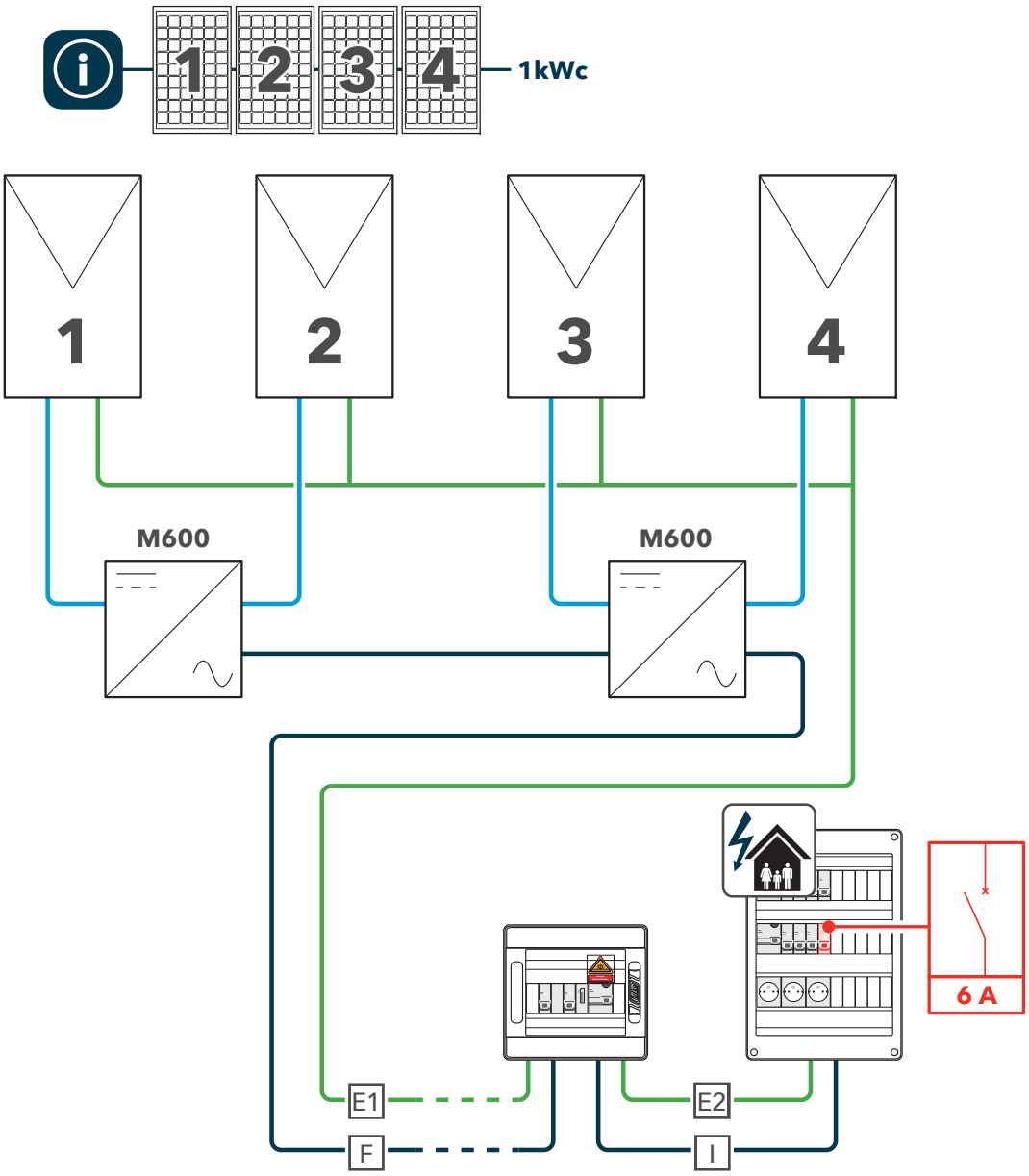

	Ø 2.5 mm²		Ø 4 mm²		Ø 6 mm²	Ø 10 mm²
DC / AC	L		L		L	L
E1 & E2	✗		✗		✓	✓
F + I	≤41 m	3G2.5²	≤66 m	3G4²		
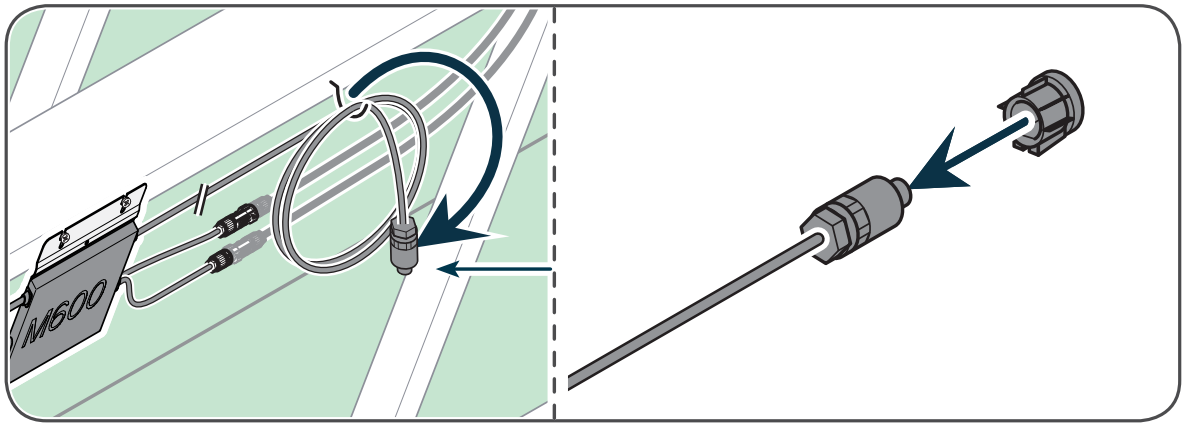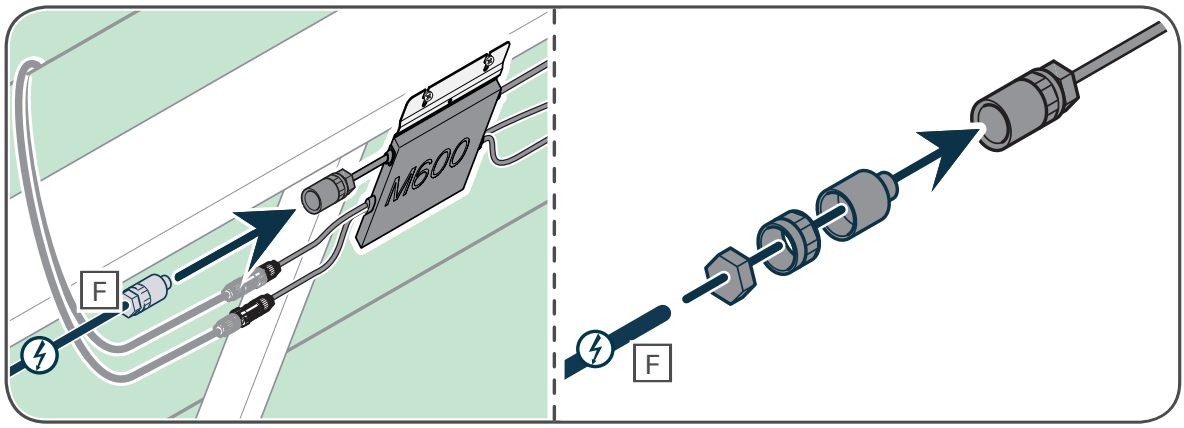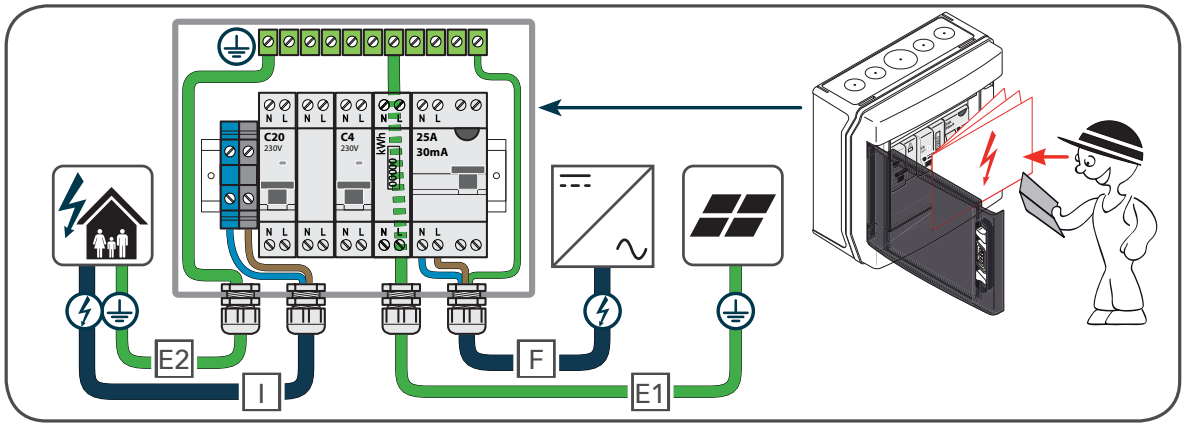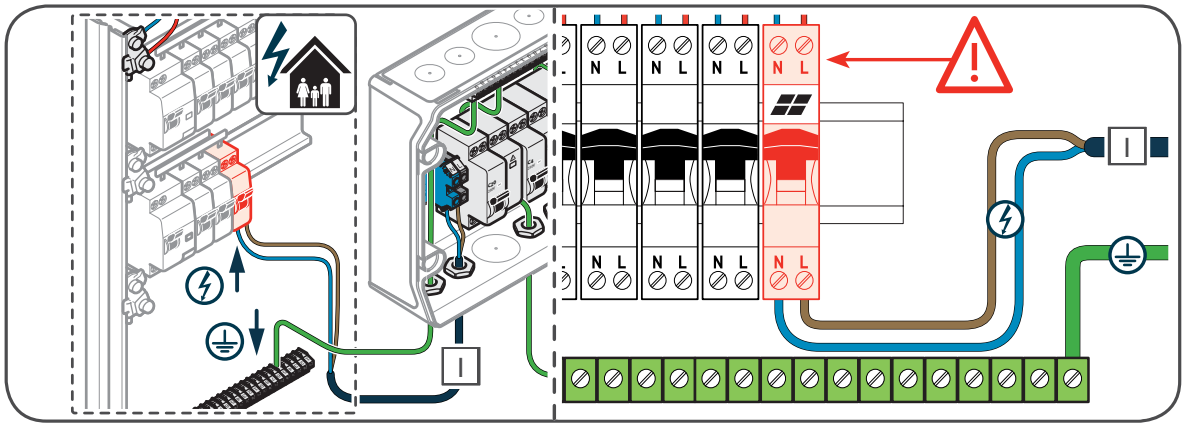
Détail du câblage